ES

Separador de amalgama
COMPACT Dynamic
Documento del aparato
Montaje, funcionamiento y mantenimiento

COMPACT Dynamic

METASYS

ES

1. Índice

Los grupos de personas a los que se refieren los ámbitos de actividad correspondientes están indicados en el encabezado.

	Capítulo	Página
1.	Índice	2
2.	Explicación de los pictogramas	2
3.	Indicaciones generales	3
4.	Utilización	4
5.	Estructura	4
6.	Explicación de la placa de características	4
7.	Datos técnicos	5
8.	Descripción del funcionamiento	5
9.	Variantes de montaje	6
10.	Directrices de montaje	7
11.	Conexiones del manguito	8
12.	Conexiones eléctricas	8
13.	Explicación del panel de control	9
14.	Cambio del recipiente colector	10
15.	Eliminación del recipiente colector lleno	11
16.	Cuidado, limpieza y desinfección	12
17.	Modo servicio	13
18.	Inspección a 1 año	14
19.	Inspección a 5 años	15

2. Explicación de los pictogramas

Información

¡Precaución!

Señales de advertencia general

Observar las instrucciones de uso

ES

3. Indicaciones generales

METASYS solo garantiza la seguridad, la fiabilidad y el rendimiento del aparato si se observan las indicaciones siguientes:

- El montaje, las modificaciones o reparaciones, solo puede realizarlas personal especializado autorizado que garantice el cumplimiento de la norma 60601-1 (norma internacional sobre aparatos médicos eléctricos, en particular la parte 1: Determinaciones generales para la seguridad).
- La instalación eléctrica debe cumplir las determinaciones de la IEC (comisión internacional electrotécnica).
- El aparato solo podrá utilizarse de conformidad con el manual de montaje, funcionamiento y mantenimiento.
- A la hora de trabajar en el sistema de combustible solo se deben utilizar piezas de repuesto originales.
- Observar todas las especificaciones del fabricante de las unidades de tratamiento a las que se monte el separador de amalgama COMPACT Dynamic.
- Tras la puesta en servicio, hay que cumplimentar el informe de montaje en la portada de este manual de montaje y enviarse a METASYS para determinar el tiempo de la garantía.
- Hay que cumplimentar en el documento del aparato, en la portada de esta manual de montaje, todos los trabajos de inspección y servicio.
- Si un técnico autorizado así lo solicita, METASYS se declara dispuesto a proporcionar todos los documentos que sean de utilidad a la hora de realizar servicios y reparaciones de piezas de aparatos para el personal técnico cualificado.
- METASYS no se responsabiliza de los daños surgidos por influencias externas (instalación defectuosa), por utilizar información errónea, por un uso no conforme a lo previsto del aparato o por reparaciones efectuadas de forma incorrecta.
- El usuario debe familiarizarse con el manejo del aparato y asegurarse de su correcto estado antes de cada funcionamiento.
- Deben conservarse las confirmaciones de eliminación del residuo de amalgama según la ley del país.
- Cuando todo el aparato separador de amalgama hay llegado al final de su vida útil, hay que devolverlo al fabricante para su eliminación correcta.

ES

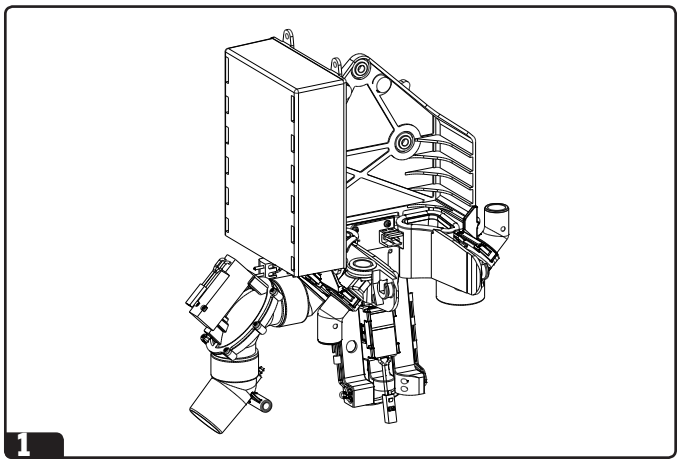

1

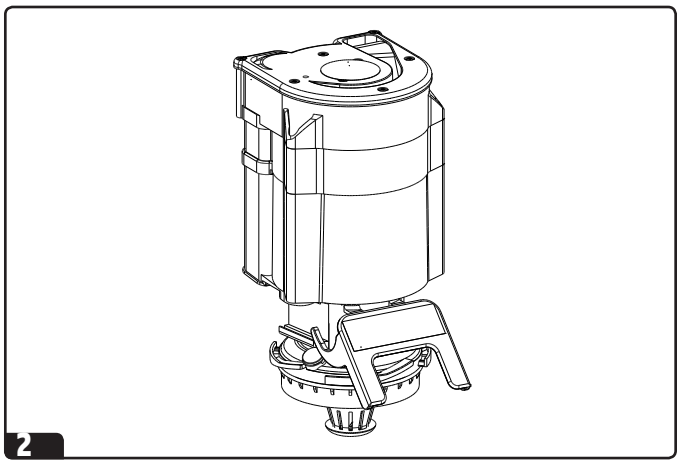

2

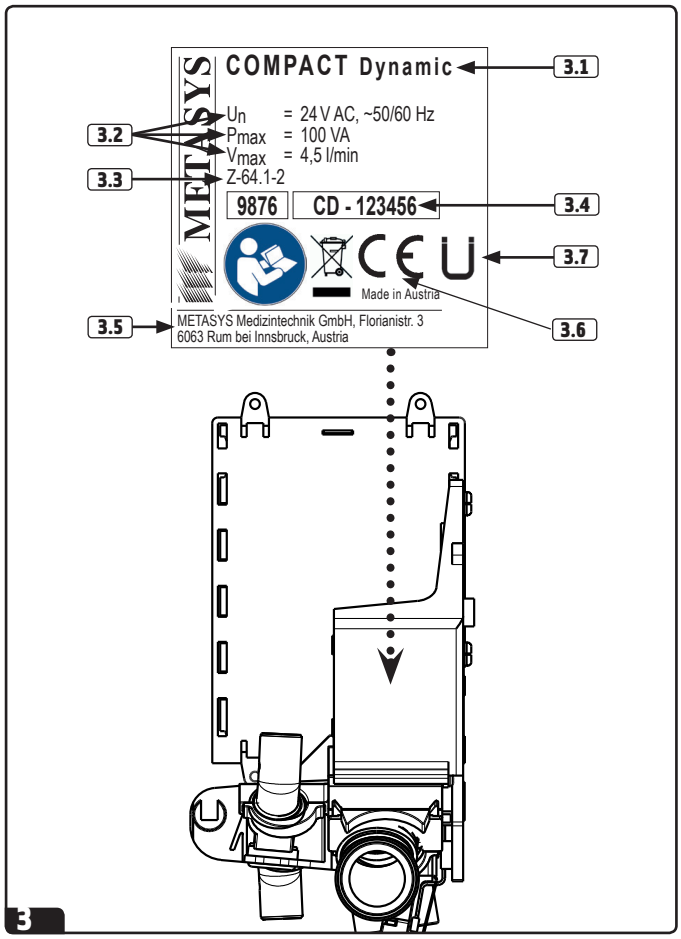

3

4. Utilización

El METASYS COMPACT Dynamic es un separador de amalgama de lugar único de dos niveles con separación dinámica integrada de aire/agua.

5. Estructura

El separador de amalgama COMPACT Dynamic está estructurado sobre 2 módulos:

1 **Módulo 1** El módulo 1 es el elemento de fijación central; aquí se realizan todas las conexiones (agua, aire y electricidad). El módulo 1 contiene el soporte de pared y la electrónica de control.

2 **Módulo 2** El módulo 2 es el elemento separador, la centrifugadora (nivel dinámico), así como el nivel de sedimentación de la separación de amalgama. El módulo 2 contiene el recipiente colector, la separación y la centrifugadora.

6. Explicación de la placa de características

3 Véase figura

La placa de características se encuentra en el módulo 1.

3.1 Identificación de los equipos

3.2 Datos de conexión

3.3 Número de homologación del Deutsches Institut für Bautechnik (Instituto Alemán de Ingeniería Civil)

3.4 N.º de serie

3.5 Dirección del fabricante

3.6 Marca de conformidad CE

3.7 Marca de conformidad según ÜZVO (Reglamento sobre la marca de conformidad)

ES

7. Datos técnicos

Alimentación de la tensión	24 V AC
Frecuencia	50/60 Hz
Consumo máx. de corriente	4 A
Seguridad por parte de la máquina	6,3 A T
Consumo máx. de potencia	100 VA
Zona de presión negativa	80 mbar - 160 mbar
Tasa de separación	96,4 %
Volumen del recipiente colector	300 cm^3
Temperatura ambiente máx.	40 °C
Posibles sistemas de aspiración	Creador de presión negativa presurizada en seco o húmedo
Caudal máx. de agua	3,0 l/minutos mediante taza de escupidera 1,5 l/minutos mediante taza de escupidera
4 Véase figura, dimensiones completas (AL x A x P)	301 x 173 x 110 mm

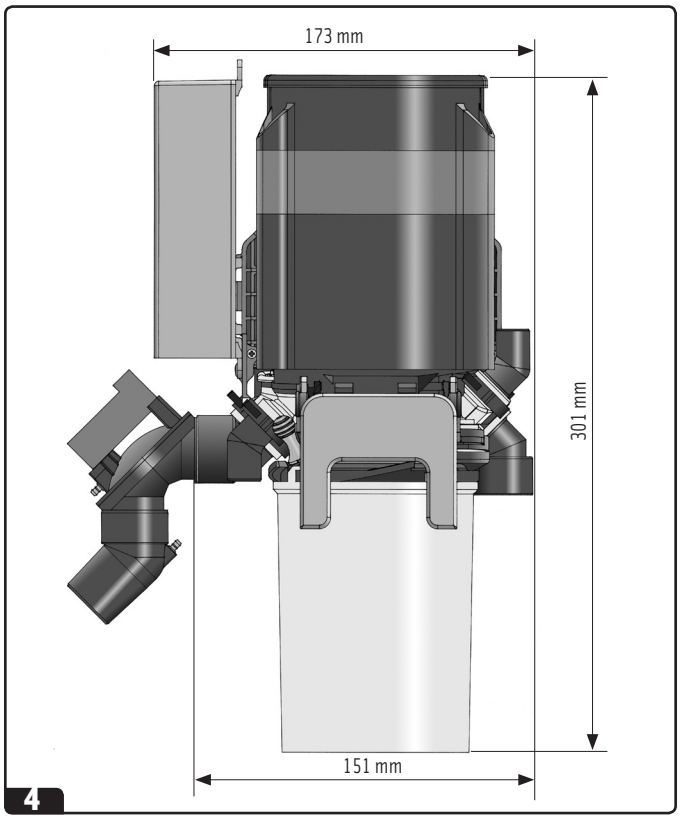

8. Descripción del funcionamiento

5 Véase figura

El desagüe de la taza de escupidera 5.6 desemboca directamente al recipiente colector 5.1, el cual representa también el primer nivel (sedimentación) de la separación de amalgama.

El cuanto el nivel de líquido del recipiente colector alcance la zona de efectividad del sensor capacitativo, se inicia el motor 5.3 que acciona tanto la bomba 5.2 como la centrifugadora 5.4 y el rodete 5.5. La bomba transporta el agua previamente limpiada por la sedimentación a la centrifugadora.

Durante la rotación, las piezas pesadas se sujetan a las paredes de las dos cámaras sucesivas de la centrifugadora. El agua limpiada sale continuamente de desagüe 5.9.

Tras un tiempo de inercia el motor se cierra brevemente, lo que para la centrifugadora de forma abrupta. A través de la columna de agua de rotación continua se produce en la centrifugadora un efecto de autolimpieza que enjuaga las piezas pesadas del recipiente colector.

Al subir un manguito de aspiración se abre la válvula de selección de lugar y arranca el motor. Así, la bomba, la centrifugadora y el rodete de separación se ponen a girar. La corriente de aspiración 5.7 pasa por la cámara de separación y ahí se acelera circularmente gracias a la rapidez de giro de las aletas del rodete 5.5.

Esto hace que los componentes líquidos y sólidos de la corriente de aspiración se expulsen tangencialmente, mientras que el aire pasa a la máquina de aspiración 5.8 a través de los ejes de las aletas.

Los líquidos y sólidos expulsados pasan a la centrifugadora 5.4 a través de un embudo de entrada, y el circuito arriba nombrado comienza de nuevo desde el principio.

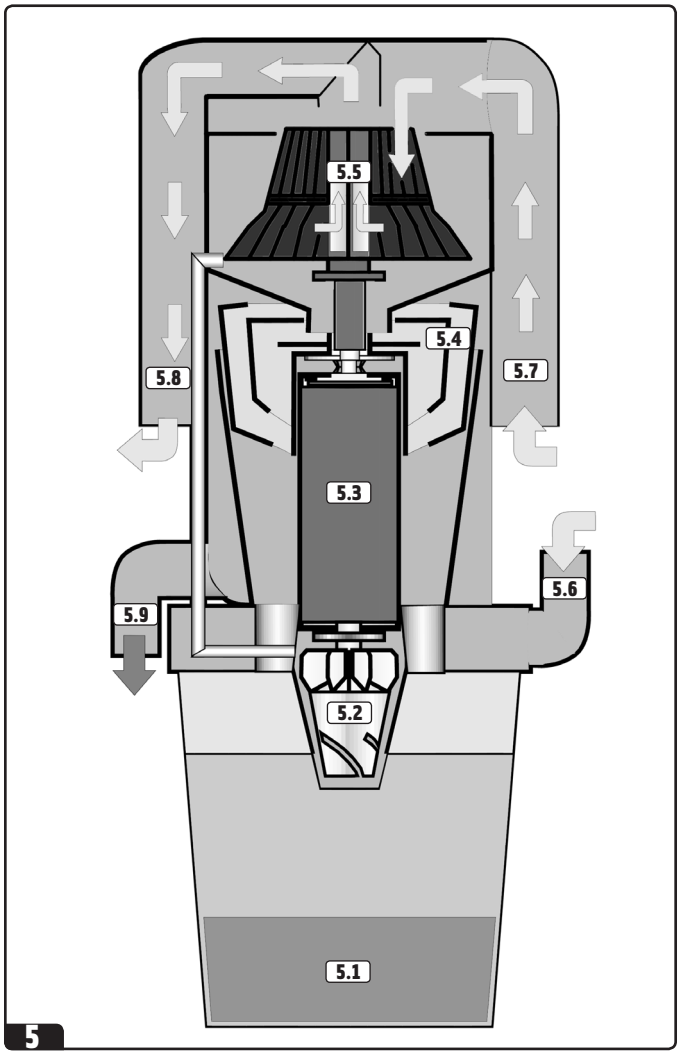

ES

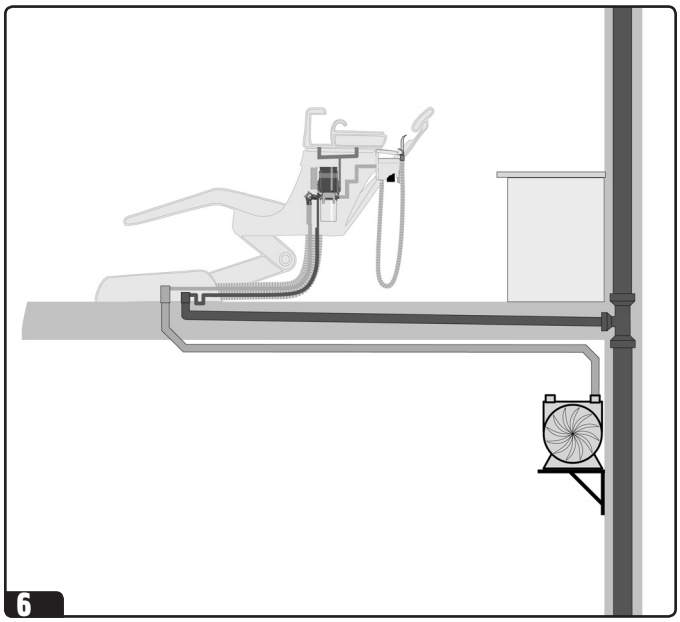

6

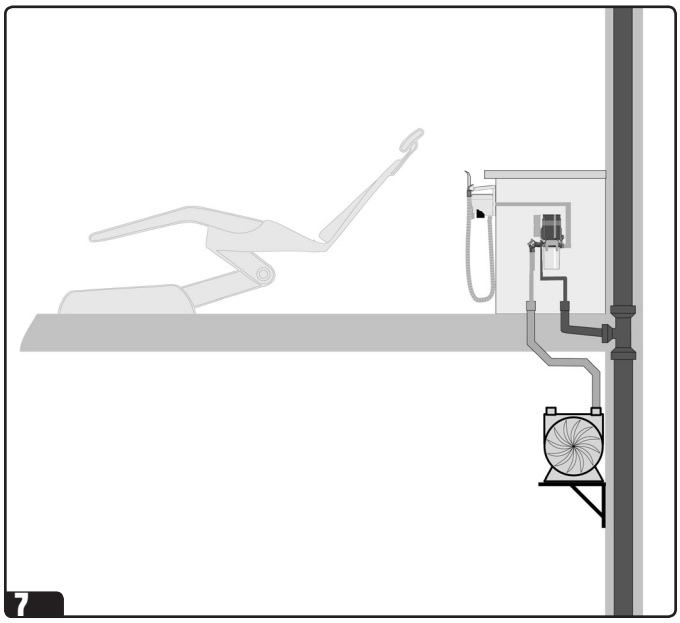

7

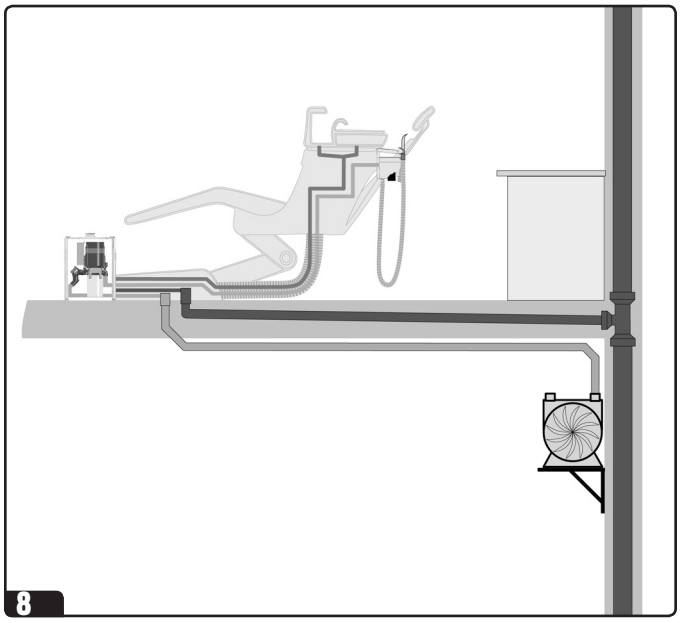

8

9. Variantes de montaje

Para el COMPACT Dynamic son posibles las variantes siguientes:

6 Montaje en la taza de escupidera

La integración directa del separador de amalgama en la taza de escupidera debe utilizarse como solución preferente, ya que es la que permite mantener los trayectos de los manguitos hacia el separador de amalgama lo más corto posible.

Hay que procurar que el separador de amalgama cuelgue sin vibraciones en las piezas portantes de la unidad de tratamiento en la taza de escupidera.

7 Montaje en la posición del cabezal trasero

Si el lugar de tratamiento no dispone de una taza de escupidera ni está montada la aspiración en la posición del cabezal trasero, el COMPACT Dynamic puede montarse en un armario.

En este caso, habrá que cerrar la abertura de conexión del desagüe de la taza de escupidera con un tapón ciego.

8 Emplazamiento en la carcasa auxiliar

Si no es posible el montaje directo del separador de amalgama en la unidad de tratamiento, también puede realizarse la colocación en una carcasa auxiliar que tenga una forma bonita.

La carcasa solo requiere una mínima superficie de colocación y debe montarse en las cajas de conexión de la unidad de tratamiento. El indicador externo y un transformador ya están integrados en la carcasa.

ES

10. Directrices de montaje

9 Fijación

Para la instalación se requiere el espacio siguiente: AL x A x P = 350 mm x 215 mm x 120 mm

Para evitar vibraciones, la fijación solo puede realizarse con lo tres orificios del módulo 1, en las piezas portantes de la unidad de tratamiento. (¡No extraer los juegos del balancín!) El separador de amalgama debe poder oscilar libremente y no puede tener contacto con otras piezas de aparatos de la unidad de tratamiento (cables, manguitos, cubiertas, entre otros).

En caso de fondo conductor de electricidad, colocar una placa de protección de contacto (9.1) detrás del módulo 1.

10 Prefiltro

En el caso de que no esté en la bandeja del manguito, habrá que montar un prefiltro (10.1) con una anchura de malla de máx. 1 mm en la parte de la aspiración del separador de amalgama (bien accesible para el personal de la consulta).

El tamiz grueso en el desagüe del lavabo de enjuague bucal presente (10.2), puede tener una anchura de malla máxima de 3 mm y no puede quitarse durante el funcionamiento del separador de amalgama.

11 Conexiones del manguito

- Los trayectos del manguito que van al separador de amalgama deberán ser lo más cortos posible para evitar una sedimentación previa.
- Cambiar los manguitos dentales sucios en el momento del montaje y eliminarlos mediante una empresa autorizada.
- El separador de amalgama debe estar conectado a un tubo de desagüe a través de un sifón.
- El desagüe debe poder fluir libremente, ya que en caso de atasco no se garantiza la efectividad de la separación.
- No utilizar eyectores de saliva que funcionen con chorro de agua debido al gran consumo de agua que ocasionan.
- El lavabo de enjuague bucal se limpia con un temporizador o teclado limitado a máx. 30 segundos y una cantidad de agua máx. de 3 l/minutos para permitir la parada de la centrifugadora.

12 Interruptor principal

Hay que asegurarse de que el separador de amalgama a la medición de altura de llenado se desconecte al menos 1 vez cada día laboral. La conexión a la red eléctrica de 24 V CA debe realizarse según el interruptor principal de los aparatos o de la consulta.

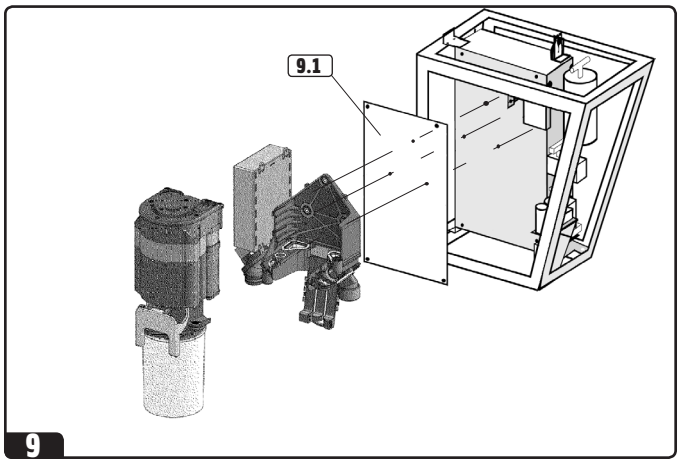

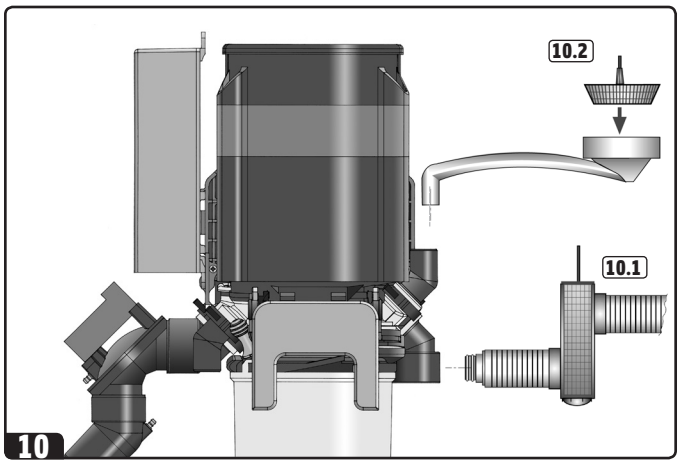

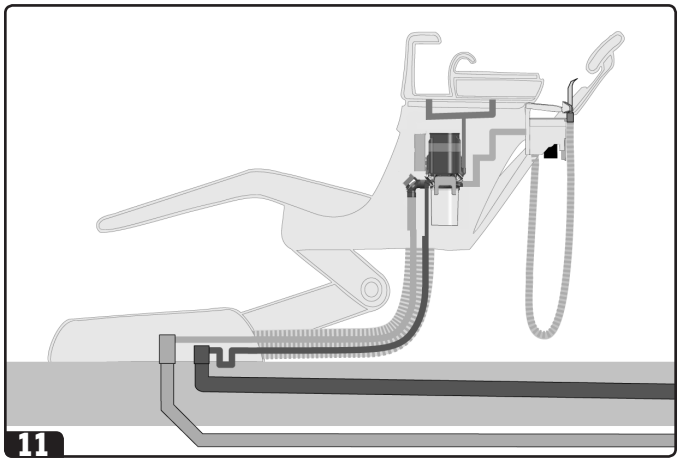

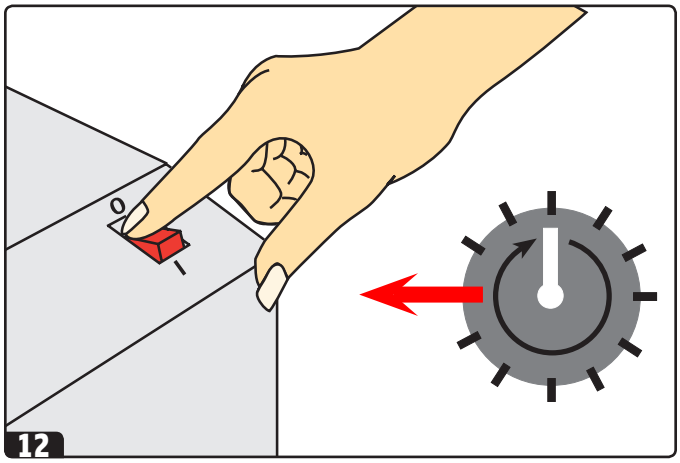

ES

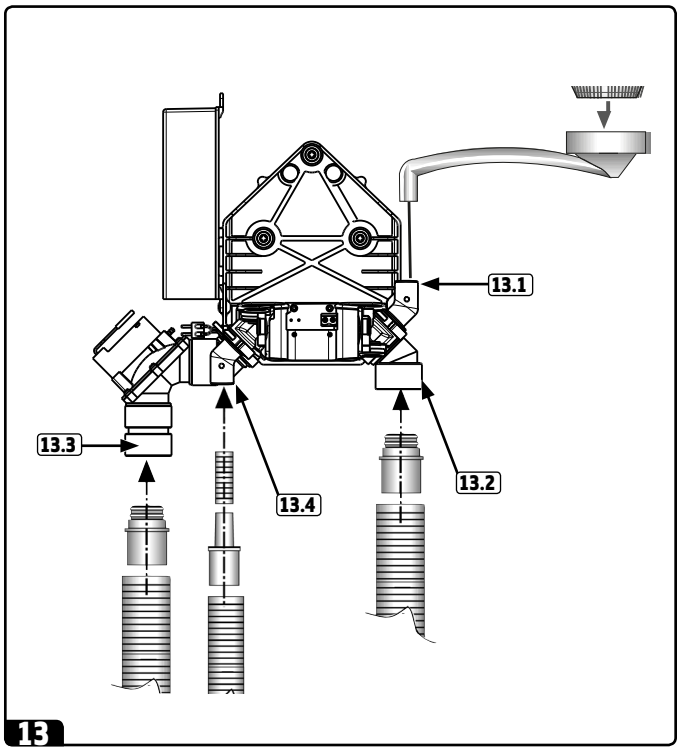

13

11. Conexiones del manguito

13 Véase figura

13.1 **Conexión para el manguito de desagüe de la taza de escupidera**
Ø 15 mm

13.2 **Conexión para el manguito de aspiración (para la bandeja de manguito)**
Ø 26 mm

13.3 **Conexión para el manguito de vacío (a la máquina de aspiración)**
Ø 26 mm

13.4 **Conexión para el manguito de desagüe (salida de agua pura)**
Ø 15 mm

Encontrará las boquillas de los manguitos y los adaptadores en nuestra lista de piezas de repuesto.

Todas las conexiones de manguitos deben asegurarse con abrazaderas para manguitos. Cerrar con tapones ciegos las conexiones que no se necesiten.

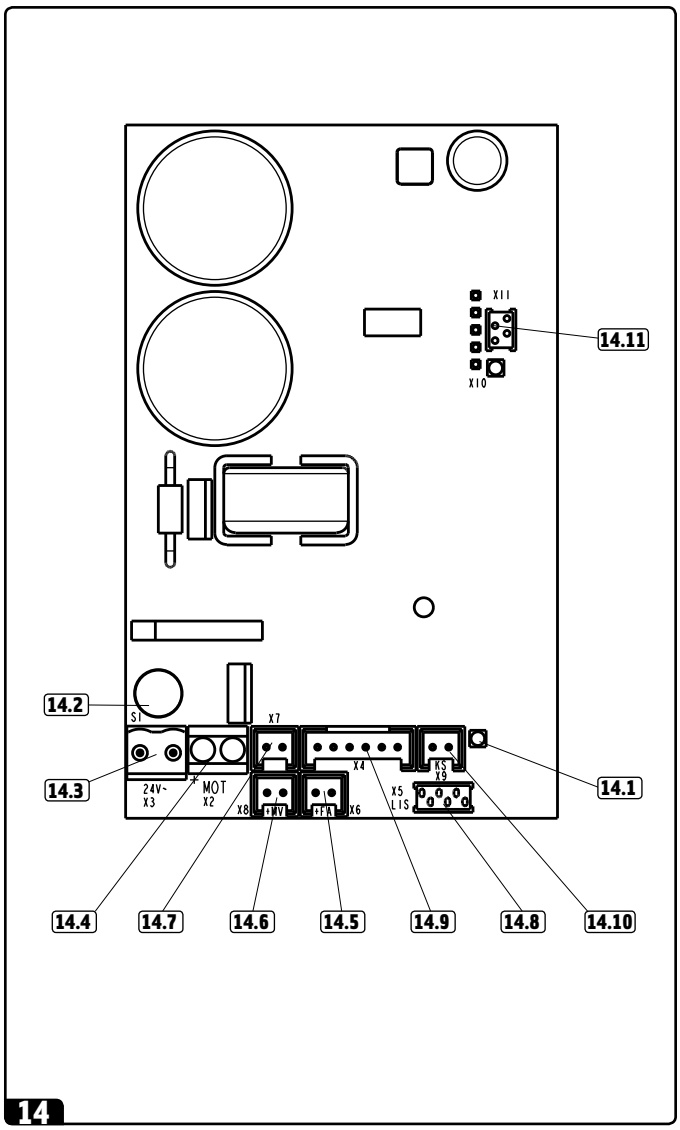

14

12. Conexiones eléctricas

14 Véase figura

14.1 D14: Red LED (se ilumina con alimentación de tensión)

14.2 S1: Fusible MST250/T 6,3 A/UN 250 V/ ICN 63 A (cambiar solo por uno del mismo tipo)

14.3 X3: Alimentación de tensión: 24 V CA

La tensión de alimentación debe extraerse de un transformador de seguridad que se corresponda con los requisitos según IEC 601-1/VDE 0750 parte 1/DIN EN 60601-1 e IEC 60742 + A1/ DIN EN 60742.

14.4 X2: Conexión del motor (interna)

14.5 X6: Salida de señal de fallo a la unidad

14.6 X8: Válvula de corriente de aspiración externa

14.7 X7: Señal de bandeja (24 V CA con manguito de aspiración sacado)

14.8 X5: Conexión para la medición de la altura de llenado

14.9 X4: Conexión para pieza de control externa

14.10 X9: Conexión para el sensor capacitativo

14.11 X10: Puesto de enchufe para el procesador

ES

13. Explicación del panel de control

15 Véase figura

15.1 **Lámpara de control 1: listo para funcionar (verde)**

⇨ ***iluminada en verde:***

Tensión de red conectada

15.2 **Lámpara de control 2: Fallo de la centrifugadora (roja)**

⇨ ***iluminada en rojo y sonido del zumbido: ¡Fallo!***

Véase figura **16** indicaciones de fallos

15.3 **Lámpara de control 3: Indicador del nivel de llenado del recipiente**

⇨ ***iluminada en amarillo y sonido del zumbido desconectable mediante RESET: El recipiente colector está lleno al 95 %***

Se recomienda cambiar el recipiente colector; pero puede seguir trabajando hasta que el indicador esté al 100 %. La lámpara de control seguirá iluminada como recordatorio. El zumbido sonará cada vez que vuelva a conectarse el interruptor principal.

⇨ ***iluminado en amarillo y sonido del zumbido no desconectable mediante RESET: El recipiente colector está lleno al 100%***

Hay que cambiar el recipiente colector. No es posible seguir trabajando porque la válvula de corriente de aspiración está bloqueada.

3.4 **Tecla RESET de alarma**

Al pulsar la tecla RESET, puede desconectarse el recipiente si está lleno al 95 % o si hay un aviso de avería del zumbido.

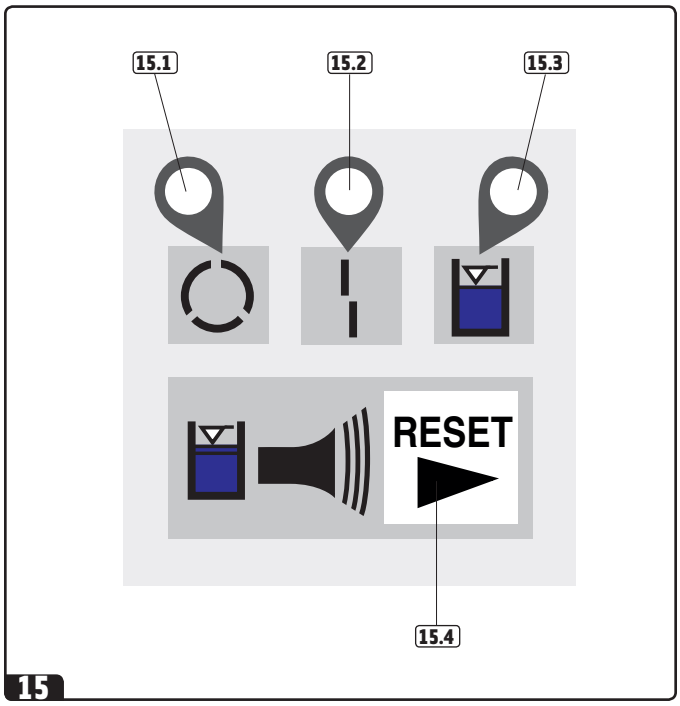

= leuchten
= permanent
= allumé
= rimane accesa

= blinken
= flashing
= intermittent
= lampeggiare

16 **Indicación de fallo**

16.1 Véase figura

Señal 1 15.1 se ilumina en verde, señal 2 15.2 parpadea en rojo, el zumbido suena:

⇨ ***Fallo de control en la electrónica.***

Pulsando de nuevo la tecla RESET se para el zumbido. En este caso, el interruptor principal se desconecta y se conecta de nuevo tras una breve pausa (aprox. 5 segundos). Si las lámparas de control vuelven a iluminarse al poco tiempo, avise a su técnico de servicio.

16.2 Véase figura

Señal 2 15.2 parpadea en rojo, el zumbido suena:

⇨ ***El recipiente colector no se ha colocado correctamente.***

El zumbido no se puede desconectar, no hay ninguna señal iluminada. Proceda tal y como se describe en el capítulo 14 para colocar el recipiente colector correctamente.

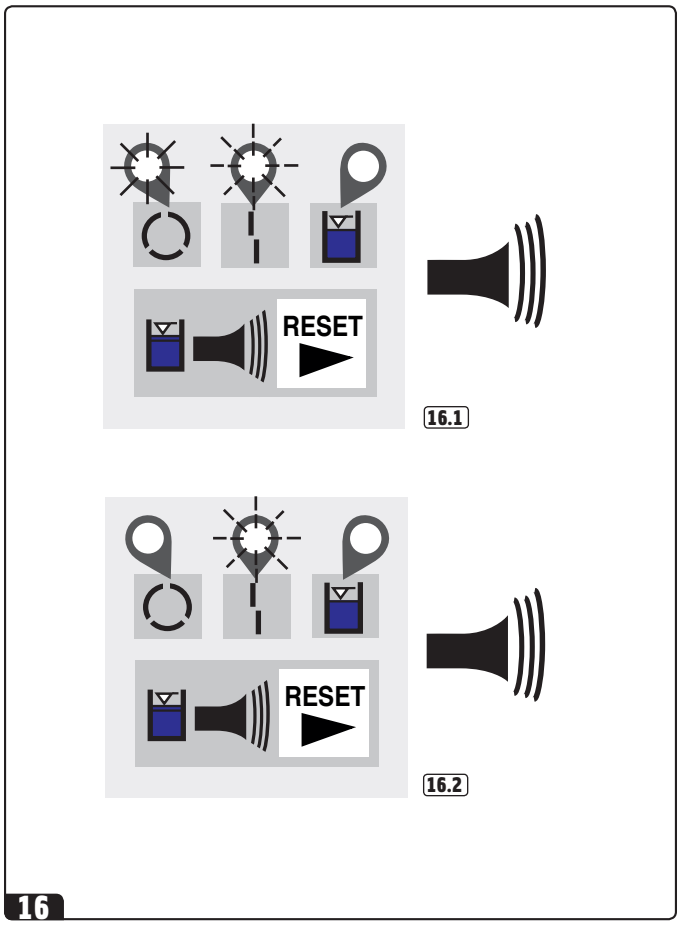

ES

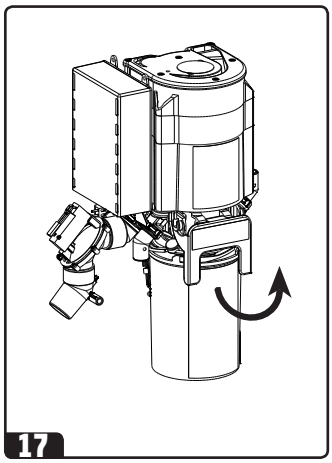

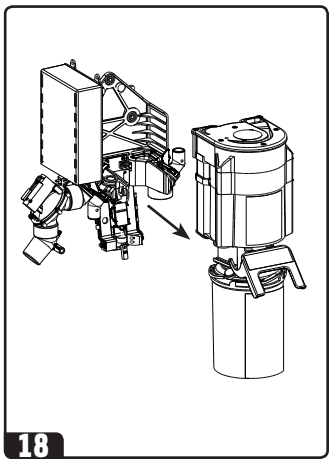

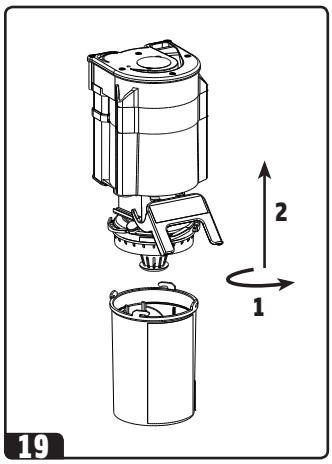

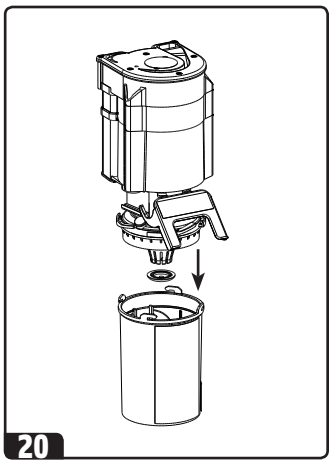

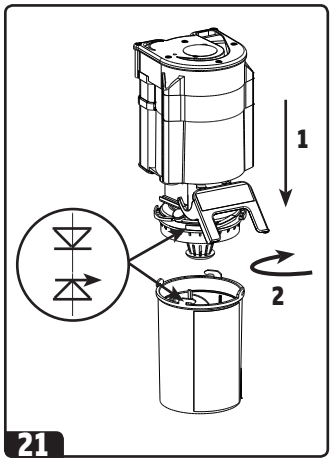

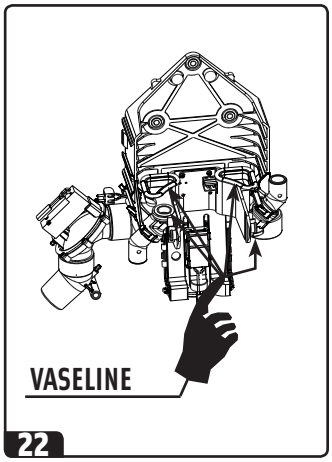

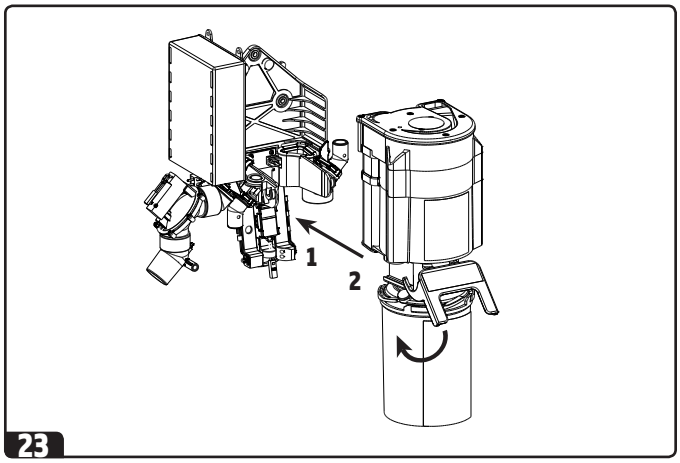

14. Cambio del recipiente colector

- Desconectar el interruptor principal de la unidad de tratamiento.
- Preparar un recipiente colector nuevo y sacar la bolsa adjunta del desinfectante.
- Ponerse guantes de protección.
- Abrir la puerta del cuerpo fijo de la unidad de tratamiento.

17 Girar hacia arriba la brida de bloqueo del separador de amalgama, sujetando firmemente el separador.

18 Extraer el separador de amalgama del elemento de fijación tirando hacia delante y colocarlo sobre una estructura plana y antideslizante.

19 Sujetar firmemente el recipiente colector y la parte superior en el sentido contrario al de las agujas del reloj. Retirar la parte superior hacia arriba.

20 En caso de suciedad en el tamiz de la bomba, hay que sacarlo, limpiarlo sobre un depósito de recogida y volverlo a introducir en la carcasa de aspiración de la bomba.

21 Meter la parte superior en el recipiente colector nuevo. Sujetar firmemente el recipiente colector y la parte superior en el sentido de las agujas del reloj hasta que giren a su tope; realizar un control visual (todos los ojales de retención del recipiente deben estar correctamente encastrados).

22 Engrasar las superficies de la junta del elemento de retención con vaselina.

23 Volver a introducir con cuidado el separador de amalgama en el elemento de retención y cerrar la brida de bloqueo.

- Conectar el interruptor principal de la unidad de tratamiento.

Si el recipiente colector está correctamente colocado, el separador de amalgama arranca brevemente y el indicador externo señala „listo para funcionar" (la señal 1 se ilumina en verde).

Si el recipiente colector no está correctamente colocado, el indicador externos de la señal n.º 2 parpadea y se oirá un pitido. En este caso hay que desconectar el interruptor principal y repetir cuidadosamente el proceso tal y como se describió más arriba (puntos 5 a 7).

ES

15. Eliminación del recipiente colector lleno

Llevar guantes de protección y posible protección bucal. Evitar el contacto con el contenido del separador de amalgama.

El recipiente colector solo está concebido para un único uso. La reutilización de un recipiente usado infringe las determinaciones de la garantía.

El separador de amalgama lleno puede recogerse a través de la propia empresa de eliminación DENTAL ECO SERVICE GmbH - METASYS Group. Deben conservarse las confirmaciones de eliminación según la ley del país.

Cuando todo el aparato separador de amalgama hay llegado al final de su vida útil, hay que devolverlo al fabricante para su eliminación correcta.

El camino más fácil es: ¡La eliminación con **ECO TRANSFORM**!

24 Para la desinfección final, cortar la bolsa del desinfectante por una esquina (viene con el nuevo recipiente) y verter todo el contenido en el recipiente colector.

25 Cerrar todo el recipiente colector con tapa verde (viene con el nuevo recipiente) en el sentido contrario al de las agujas del reloj. Realizar una prueba de estanqueidad dando la vuelta al recipiente colector cerrado sobre un depósito de recogida (volver a cerrar la tapa fijamente en caso necesario).

26 Depositar el recipiente colector correctamente cerrado en la segunda semibandeja de poliestireno del cartón de transporte. Cerrar el cartón de transporte según el manual adjunto.

27 Preparar el paquete para enviar con la etiqueta de envío de retorno a DENTAL ECO SERVICE GmbH.

28 Elimine los restos de amalgama de los prefiltros en un recipiente adecuado (p. ej., ECO CENTER) y elimínelos de la forma correcta.

¡No está permitido el funcionamiento del separador de amalgama sin prefiltro! No aspirar los residuos del tamiz previo.

Visite
www.metasys.com/collection_centers
si desea obtener más información
sobre **ECO TRANSFORM**

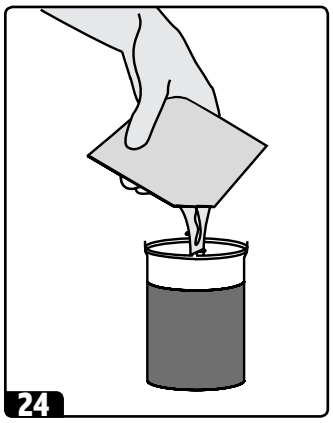

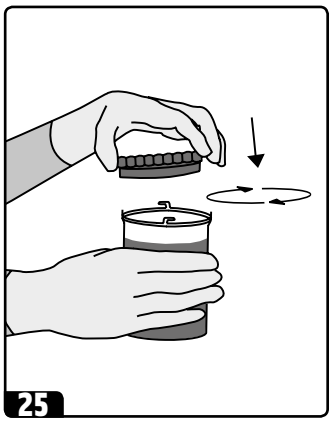

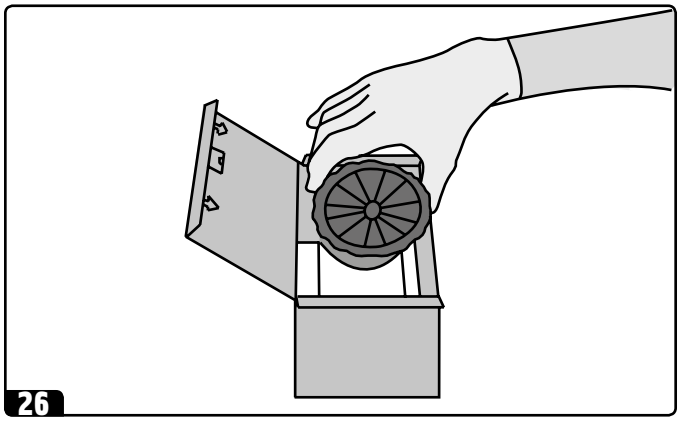

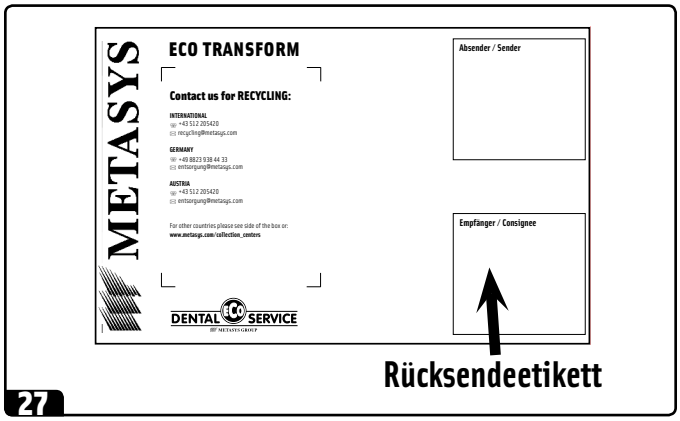

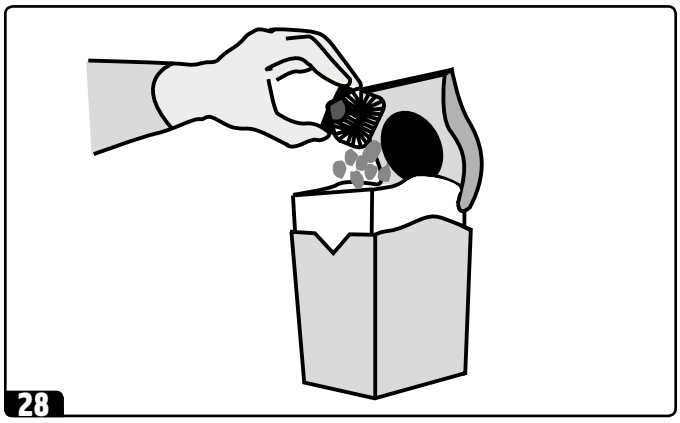

ES

29

30

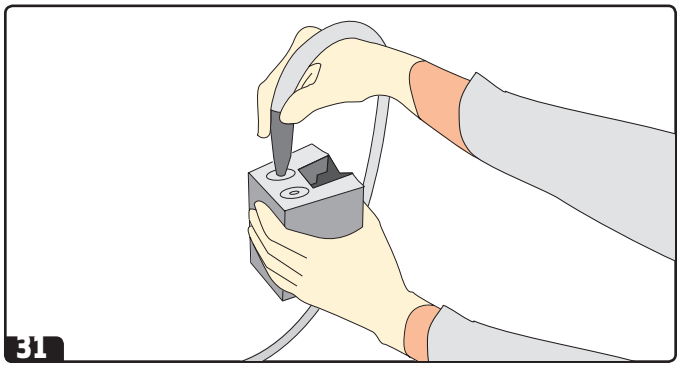
31

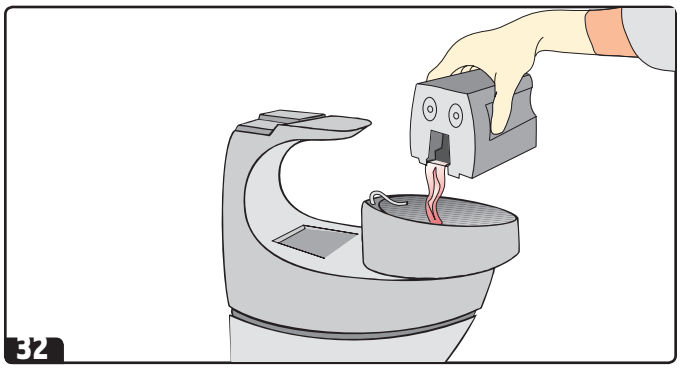
32

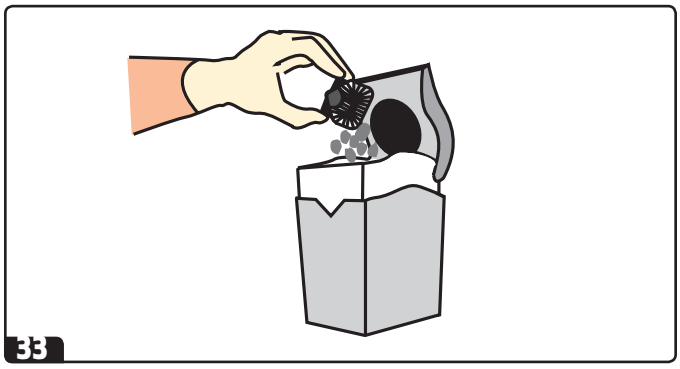
33

16. Cuidado, limpieza y desinfección

29 Véase figura

¡Activar brevemente el enjuague de la escupidera tras cada tratamiento!

30 Véase figura

Aspirar un poco de agua en cada manguito de aspiración tras cada tratamiento.

31 Véase figura

Limpiar y/o desinfectar dos veces diarias, después de aspirar con agua, con el detergente y desinfectante de aspiración prescrito GREEN&CLEAN M2 (n.º de art.: 60010201) o GREEN&CLEAN CL (n.º de art.: 60010301).

Lo ideal es utilizar GREEN&CLEAN M2/CL antes de que la unidad de tratamiento se vea sometida a paradas de servicio más largas (descanso de mediodía, fin de jornada laboral o vacaciones).

32 Véase figura

Enjuagar también dos veces al día la taza de escupidera con GREEN&CLEAN M2 o con GREEN&CLEAN CL.

No se permite el funcionamiento del separador de amalgama COMPACT Dynamic en las unidades de tratamiento y/o el sistema de aspiración central sin el prefiltro.

Limpieza del prefiltro:

El prefiltro debe vaciarse y limpiarse al menos una vez a la semana. Según la forma de trabajar, también puede realizarse un vaciado diario.

33 Véase figura

Guardar los restos con amalgama del prefiltro en un recipiente adecuado (p. ej., ECO CENTER) y eliminarlos de la forma correcta (p. ej., con ECO TRANSFORM).

ES

17. Modo servicio

La electrónica del separador de amalgama COMPACT Dynamic permite la comprobación de las funciones de los aparatos en un modo servicio.

¡ATENCIÓN! Para volver al funcionamiento normal o al modo servicio tras la desconexión del aparato, hay que esperar obligatoriamente 5 segundos antes de reiniciar la conexión.

34 Abrir el modo servicio

34.1 Durante la conexión del interruptor principal, mantener pulsada la tecla RESET al menos durante 5 minutos en el panel de mando.

⇨ ***La señal 1 (listo para funcionar) parpadea muy rápido (25 Hz)***

34.2 En cuanto la señal 1 se ilumina, soltar la tecla RESET.

⇨ ***La señal 1 parpadea muy rápido (25 Hz)***

- Para arrancar el motor, pulsar brevemente la tecla RESET
- Al volver a pulsarla se detiene el motor.

Si aparece un fallo en la vigilancia del motor (vigilancia de cortocircuito y de marcha), la electrónica impedirá que el motor arranque.

- Para conectar y desconectar el motor a voluntad, volver a pulsar brevemente la tecla RESET.
- Pulsar la tecla RESET durante aprox. 5 segundos hace que el modo servicio de vigilancia del motor cambie a comprobación de las salidas y entradas (soltar la tecla RESET cuando suene el pitido).

⇨ ***La señal 1 parpadea la señal 2 y 3 se iluminan permanentemente***

Procedimiento para comprobar las entradas y salidas: véase cap. 18, „Inspección a 1 año".

- Para finalizar el modo servicio, volver a mantener pulsada la tecla RESET aprox 4 segundos.

⇨ ***La señal 3 parpadea (25 Hz):***
El aparato cambia de funcionamiento de servicio a funcionamiento normal

⇨ ***La señal 1 se ilumina permanentemente***

35 - 40 En caso de que se den los siguiente mensajes de error, avise a su técnico de servicio:

35	Fallo del control de cortocircuito
36	Fallo de la vigilancia de marcha
37	Fallo del motor al arrancar
38	Consumo de corriente del motor al arrancar demasiado alto
39	Interrupción de la alimentación del motor
40	Cortocircuito de la alimentación del motor

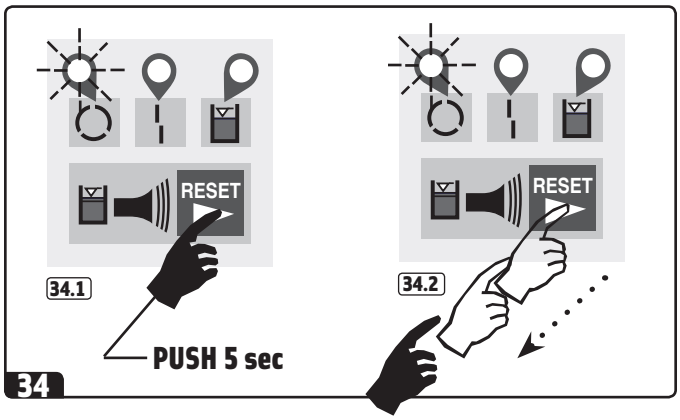

= leuchten
= permanent
= allumé
= rimane accesa

= blinken
= flashing
= intermittent
= lampeggiare

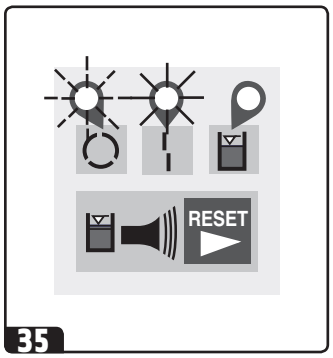

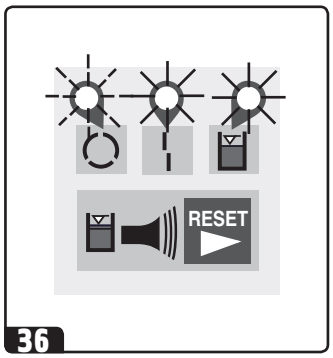

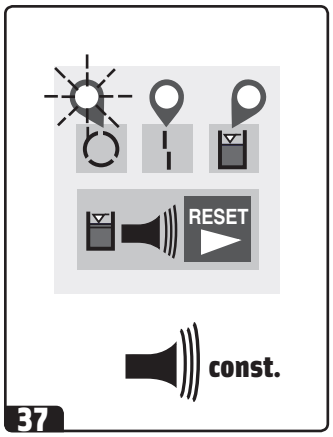

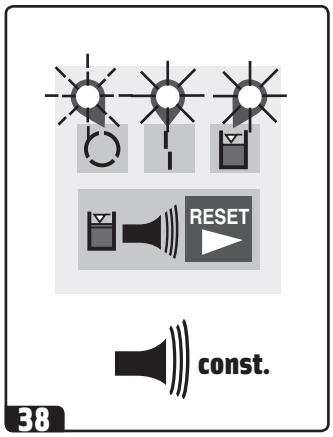

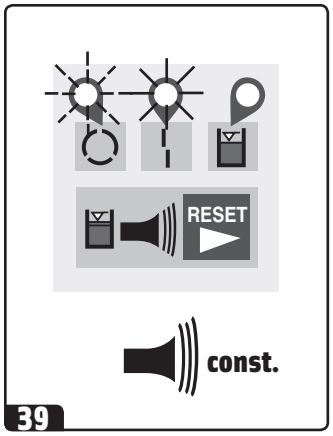

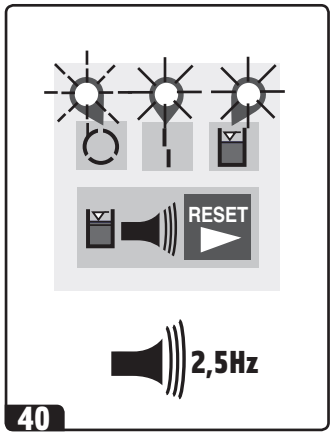

ES

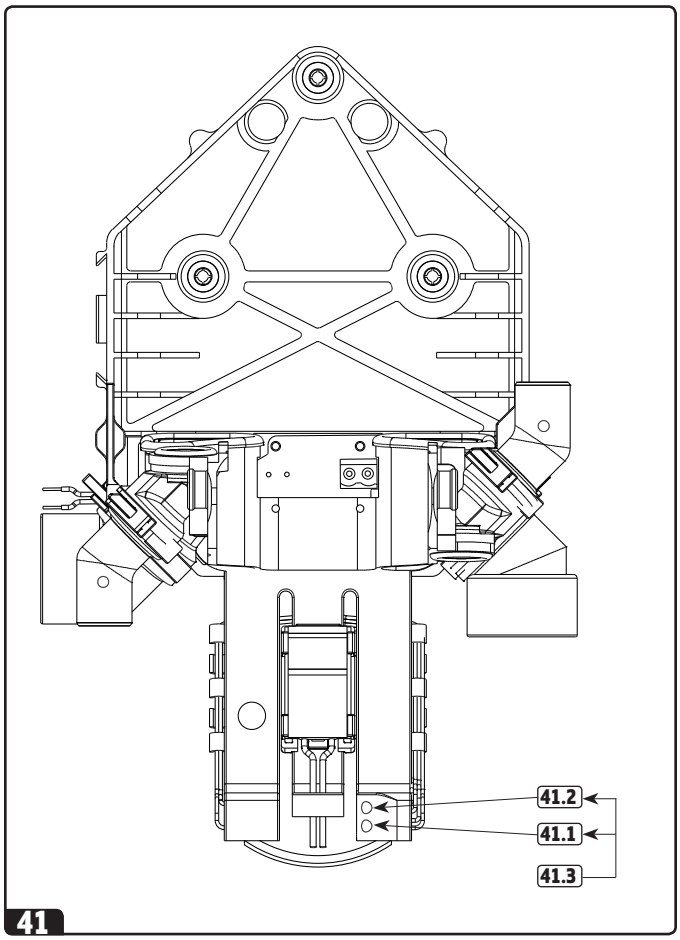

41

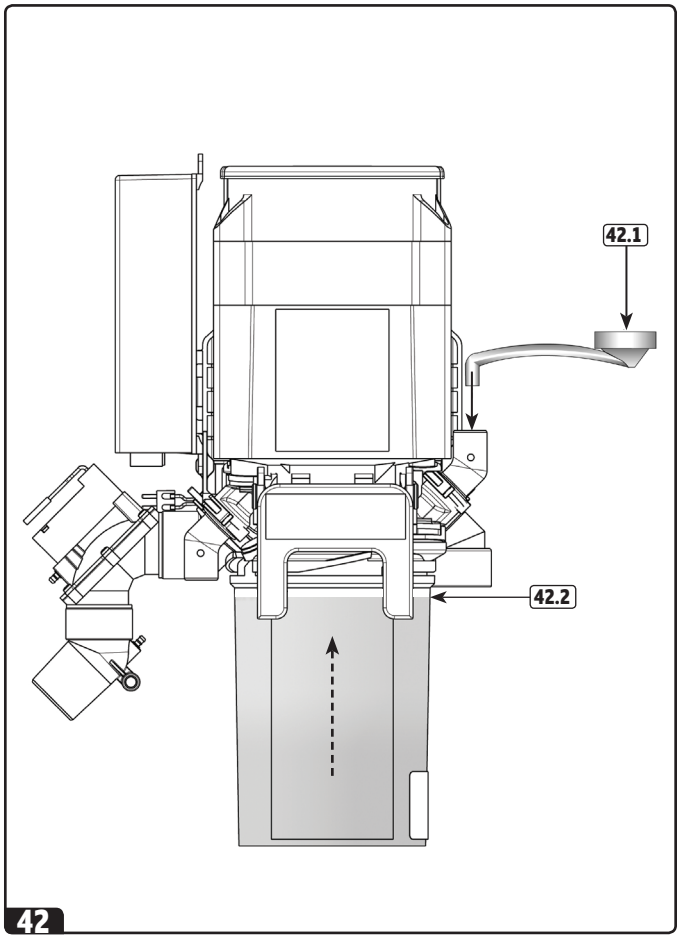

42

18. Inspección a 1 año

Según el Deutsches Institut für Bautechnik, hay que comprobar al menos una vez al año los elementos de indicadores de separadores de amalgama.

METASYS prescribe obligatoriamente la realización de la inspección a 1 año (n.º de art.: 50040030).

- Abrir el modo servicio, tal como se describe en el cap. 17
- Ejecutar al menos una vez el arranque del motor
- Seguir conectando para comprobar las entradas y salidas

⇨ ***La señal 1 parpadea la señal 2 y 3 se iluminan permanentemente***

- Retirar el separador del soporte de pared

Simulación de las indicaciones

41 Véase figura

41.1 Cubrir solo la medición de altura de llenado de las barreras fotoeléctricas inferiores

⇨ ***La señal 1 y 3 parpadean, la señal 2 ilumina permanentemente***

41.2 Cubrir solo la medición de altura de llenado de las barreras fotoeléctricas superiores

⇨ ***La señal 1 y 2 parpadean, la señal 3 ilumina permanentemente***

41.3 Cubrir la medición de altura de llenado de ambas barreras fotoeléctricas

⇨ ***Señal 1, 2 y 3 se iluminan***

Volver a colocar el separador en el soporte de pared.

42 Véase figura

42.1 Accionar el enjuague de la escupidera

42.2 El nivel de agua del recipiente sube hasta el punto de conexión del sensor capacitativo

⇨ ***Suena un zumbido***

- Subir un manguito de aspiración (= activar señal SV7)
- La válvula magnética se conecta (paso de corriente de aspiración)
- Volver a colgar el manguito de aspiración
- Para finalizar el modo servicio, volver a mantener pulsada la tecla RESET.

⇨ ***La señal 3 parpadea***

⇨ ***La señal 3 parpadea (25 Hz): El aparato cambia de funcionamiento de servicio a funcionamiento normal***

⇨ ***La señal 1 se ilumina permanentemente***

En el curso de la inspección a 1 año, le recomendamos que un técnico autorizado cambie las piezas siguientes de forma profiláctica: Recipiente colector, juego de juntas, rotor de separación y tamiz de la bomba.

i **La inspección a 1 año debe registrarse en el documento de aparatos.**

ES

19. Inspección a 5 años

Según el Reglamento alemán de aguas residuales, anexo 50, debe comprobarse el correcto estado de los separadores de amalgama a intervalos que no superen los 5 años según la ley estatal.

- Realice la inspección a 1 año como se describe en el cap. 18.
- Compruebe que el montaje y la conexión del separador de amalgama son correctos según las directrices de montaje.
- Enjuague tanto los manguitos de aspiración como la taza de escupidera con al menos 1 l de agua limpia y el desinfectante de separador de amalgama prescrito GREEN&CLEAN M2.

43 Control visual de la centrifugadora

¡Usar guantes de protección!
¡Desconectar el interruptor principal!

Retirar el separador del soporte de pared:

43.1 Sacar los cuatro tornillos de la parte superior del aparato con la herramienta adecuada (Torx 20)

43.2 Quitar la tapa de la separación (utilizar la bandeja del destornillador en la parte trasera).

⇨ ***¡No extraer la junta de entrada de separación!***

43.3 Retirar el rotor de separación, quitando los tapones del centro del rotor con unas tenazas de puntas, soltar el tornillo hexagonal interior y extraer el rotor hacia arriba. (ATENCIÓN: rosca a la izquierda)

43.4 Tirar de la conexión superior del manguito de la bomba en la parte trasera del separador

43.5 Sacar la pieza de entrada de la centrifugadora tirando hacia arriba (con la ayuda de unas tenazas de puntas)

43.6 Extraer las cámaras de la centrifugadora tirando hacia arriba

Compruebe visualmente que las cámaras de la centrifugadora no tengan suciedad; en caso de una gran sedimentación o acumulación de sólidos, habrá que cambiarlas.

Seguidamente, efectuar el montaje siguiendo el orden inverso. Es importante que todos los tornillos utilizados estén apretados hasta el tope.

¡ATENCIÓN! En el montaje hay que tener en cuenta que los cuatro tacos 43.7 de la parte inferior de la cámara centrifugadora estén introducidos en los orificios previstos para ello. Además, el cuadrado del rotor Sepa 43.8 debe encastrarse en la parte superior de la centrifugadora 43.9.

La inspección a 5 años debe registrarse en el documento de aparatos.

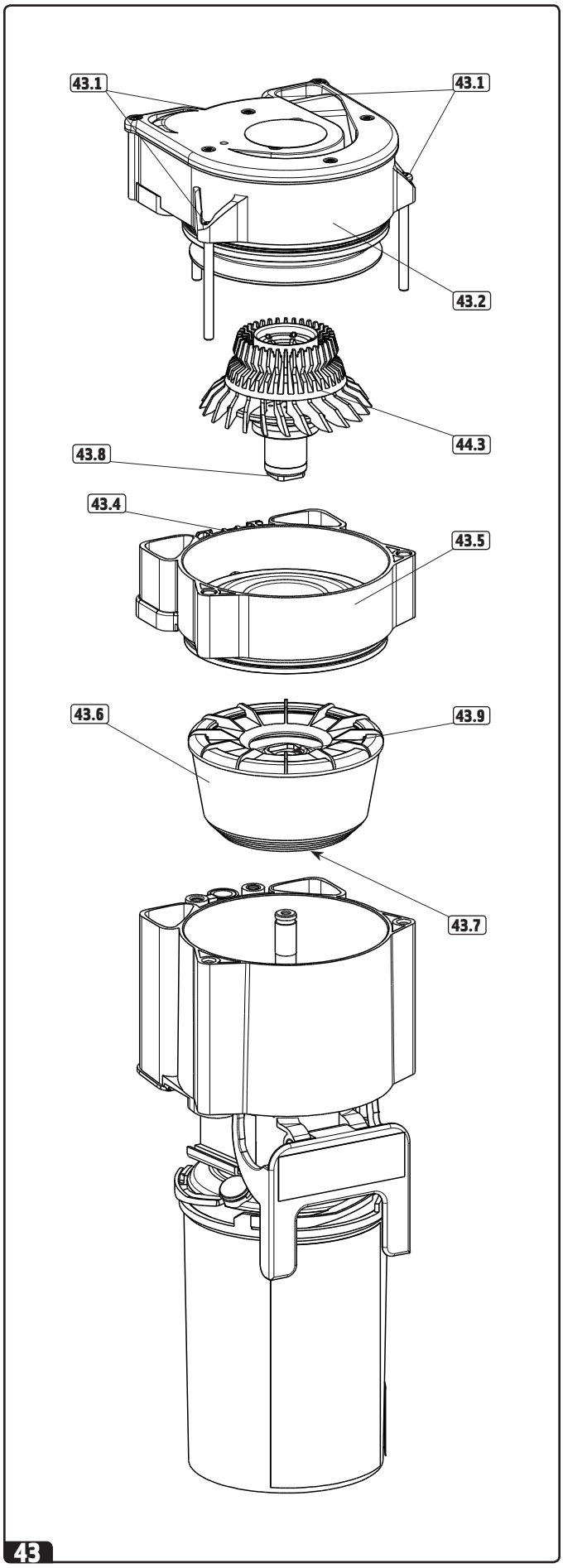

43

METASYS ... makes the difference!

Visit us at:

METASYS Medizintechnik GmbH
Florianistraße 3, 6063 Rum bei Innsbruck, Austria
☏ +43 512 205420 | +43 512 205420 7
www.metasys.com | info@metasys.com

GERMANY
+49 8823 938 44 33
info@metasys.com

FRANCE
+33 4 37 90 22 15
info@metasys.fr

ITALY
+39 045 981 4477
desitalia@metasys.com

ES 2019-07 Reservado el derecho a errores de maquetación e imprenta.