Technoflux®

Ref. MIT000600

Manual de instrucciones
Máquina de vacío

B

Instrucciones rápidas

1.- Enchufar la maquina a: 220/50Hz ó 110/60Hz
Comprobar el estado del motor de vacio y el sistema de calefaccion electrica.

2.- Girar la tapa superior 90º (de izquierda a derecha), poner una pelicula entre el marco superior e inferior y apretar el mando para cerra los marcos de manera tensa.
Girar la tapa superior hacia atras y tirar hacia debajo (hay un soporte de posicion en los ejes principales). Entonces poner el porducto en el medio de la placa y pulsar el sistema de calefaccion para calentar la pelicula. Parar el sistema de calefaccion (unos 2-3 minutos despues). Cuando la superficie inferior de la pelicula este bajo el marco inferior aproximadamente 1cm pulsar llave de elevacion para hacer bajar el marco y poner en marcha el motor de vacio. Retirar el producto despues del proceso.

3.- Uso de bola de acero y metodo de aplicación: Tomar la caja de aluminio con el modelo recostado, dar forma con la bola de acero en la parte a cubrir

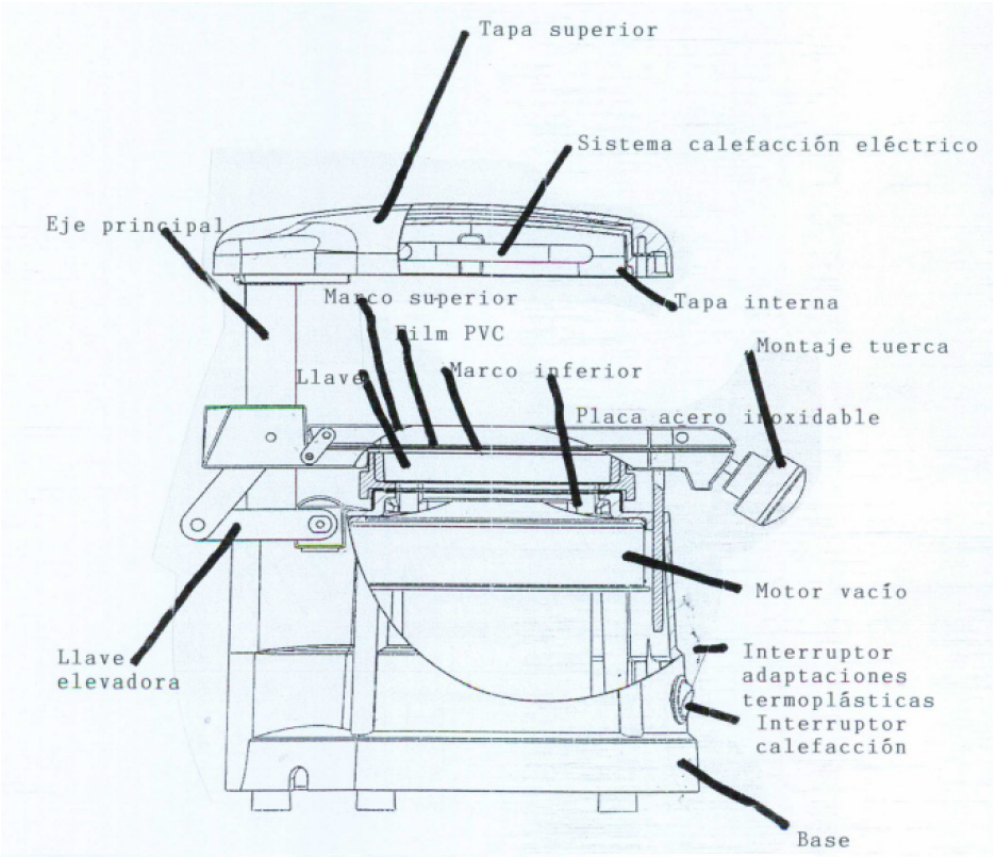

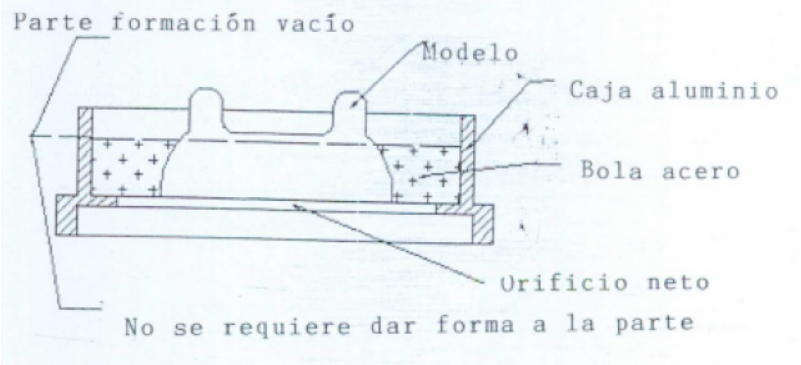

Benmayor
Technoflux®

Benmayor S.A.
A-60512100
Bach, 2-B. Pol. Ind. Foinvasa
08110 Montcada i Reixac, Barcelona
benmayor@benmayor.com
T +34 935 724 161 / F +34 935 724 165

www.benmayor.com